# スナップリテーナ（だるまピン）

TAIYO Stainless Spring Co.,Ltd.

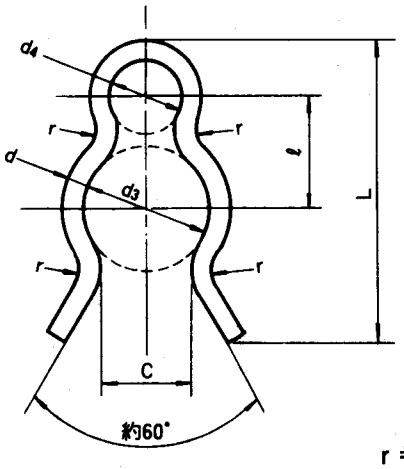


自由状態

r ≒ 2d

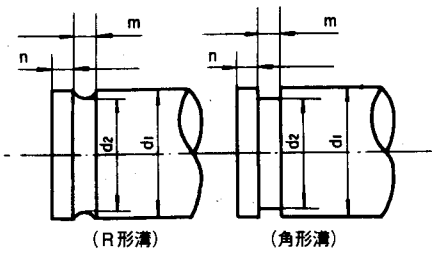


適用する軸

単位mm

| 寸法コード | 呼び | スナップリテーナ | | | | | | | | 適用する軸（参考） | | | |
|---|---|---|---|---|---|---|---|---|---|---|---|---|---|
| | | $d_3$ | | d | | $d_4$ | ℓ | C | L | $d_1$ | $d_2$ | m | n |
| | | 基準寸法 | 許容差 | 基準寸法 | 許容差 | 約 | 約 | 最大 | 約 | | | | 最小 |
| 30030 | 3 | 1.8 | ±0.2 | 0.6 | ±0.01 | 2.2 | 3 | 1 | 8.6 | 3 | 2.5 | 0.8 | 1.5 |
| 30040 | 4 | 2.7 | 0 −0.4 | 0.6 | ±0.02 | 1.4 | 2.9 | 1.9 | 7.8 | 4 | 3.2 | 0.8 | |
| 30050 | 5 | 3.6 | | 0.7 | | 1.8 | 3.8 | 2.5 | 10.1 | 5 | 4.1 | 0.9 | |
| 30060 | 6 | 4.4 | 0 −0.5 | 0.8 | | 2.2 | 4.5 | 3.1 | 12 | 6 | 4.9 | 1 | |
| 30070 | 7 | 5.4 | | | | 2.7 | 5.3 | 3.8 | 14.1 | 7 | 5.9 | | |
| 30080 | 8 | 6.3 | | 0.9 | | 3.2 | 6.1 | 4.4 | 16.3 | 8 | 6.8 | 1.1 | |
| 30090 | 9 | 7.3 | | | | 3.7 | 6.8 | 5.1 | 18.2 | 9 | 7.8 | | |
| 30100 | 10 | 7.7 | 0 −0.7 | 1 | | 3.9 | 7.3 | 5.4 | 19.5 | 10 | 8.7 | 1.2 | |
| 30120 | 12 | 9.4 | | 1.2 | ±0.03 | 4.7 | 8.9 | 6.6 | 23.7 | 12 | 10.4 | 1.4 | |
| 30140 | 14 | 11.1 | | 1.4 | | 5.6 | 10.4 | 7.8 | 27.8 | 14 | 12.1 | 1.6 | |
| 30160 | 16 | 12.6 | 0 −1 | 1.8 | | 6.3 | 12.2 | 8.8 | 32.5 | 16 | 13.6 | 2.1 | 2.0 |
| 30180 | 18 | 13.4 | | 2.3 | ±0.04 | 6.7 | 13.5 | 9.4 | 36 | 18 | 14.9 | 2.6 | 2.5 |
| 30200 | 20 | 15 | | 2.6 | | 7.5 | 15.2 | 10.5 | 40.5 | 20 | 16.5 | 2.9 | 3.0 |
| 30220 | 22 | 16.6 | | 2.9 | | 8.3 | 16.8 | 11.6 | 44.8 | 22 | 18.1 | 3.2 | |
| 30250 | 25 | 18.7 | 0 −1.5 | 3 | | 9.4 | 18.8 | 13.1 | 50.2 | 25 | 20.7 | 3.7 | 4.0 |
| 30280 | 28 | 21.7 | | | | 10.9 | 21.1 | 15.2 | 56.3 | 28 | 23.7 | | |

**備考** 1. mの寸法許容差はJIS B 0405（普通寸法差）の中級程度とする。
2. dの許容差は成形前の線の許容差である。

| 品名コード | 130 | 材質コード | 48…SUS304-WPB(φ12以下)<br>58…SWB　（φ14以上） | 品番（規格品コード）呼称法 |
|---|---|---|---|---|
| 表面コード | 01…光沢仕上げ(SUS304-WPB)<br>03…テンパーカラー(SWB) | 硬度 | | 品名　表面<br>①③⓪○○○○－○○○○○<br>材質　寸法コード |